Tecnología:
Premoldeado de hormigón con agregado de color en la masa.
Color disponible:
Piedra París.

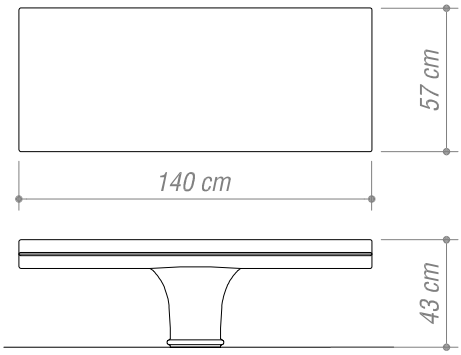

Sin respaldo

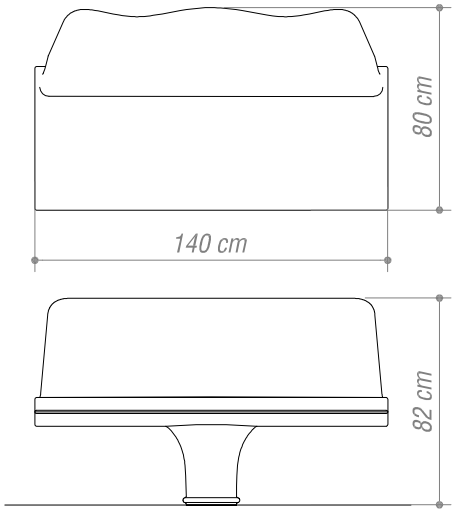

Con respaldo

Modelo Industrial y Diseño registrado bajo el Nº 78625

QUEDAN RESERVADOS LOS DERECHOS DE PRODUCCIÓN EXCLUSIVAMENTE A ESTUDIO CABEZA®

Archivo: ***Banco Patrimonial - ESP.dwg***
Escala: ***s/e***
Fecha: ***2015***

ESTUDIO CABEZA

Pje. Soria 5020
C1414BLD
Buenos Aires
Argentina

Tel: 54-11-4833-2002
Fax: 54-11-4833-2002
info@estudiocabeza.com
www.estudiocabeza.com